Grumbach®

**Bezeichnung: Aufsatz aus PE für eine Energiedurchführung, DN150**
**Artikel-Nr.: 110.450.018**
**Zeichn.-Nr.: Stand: 14.03.2018**

IBL Baustoff+Labor GmbH
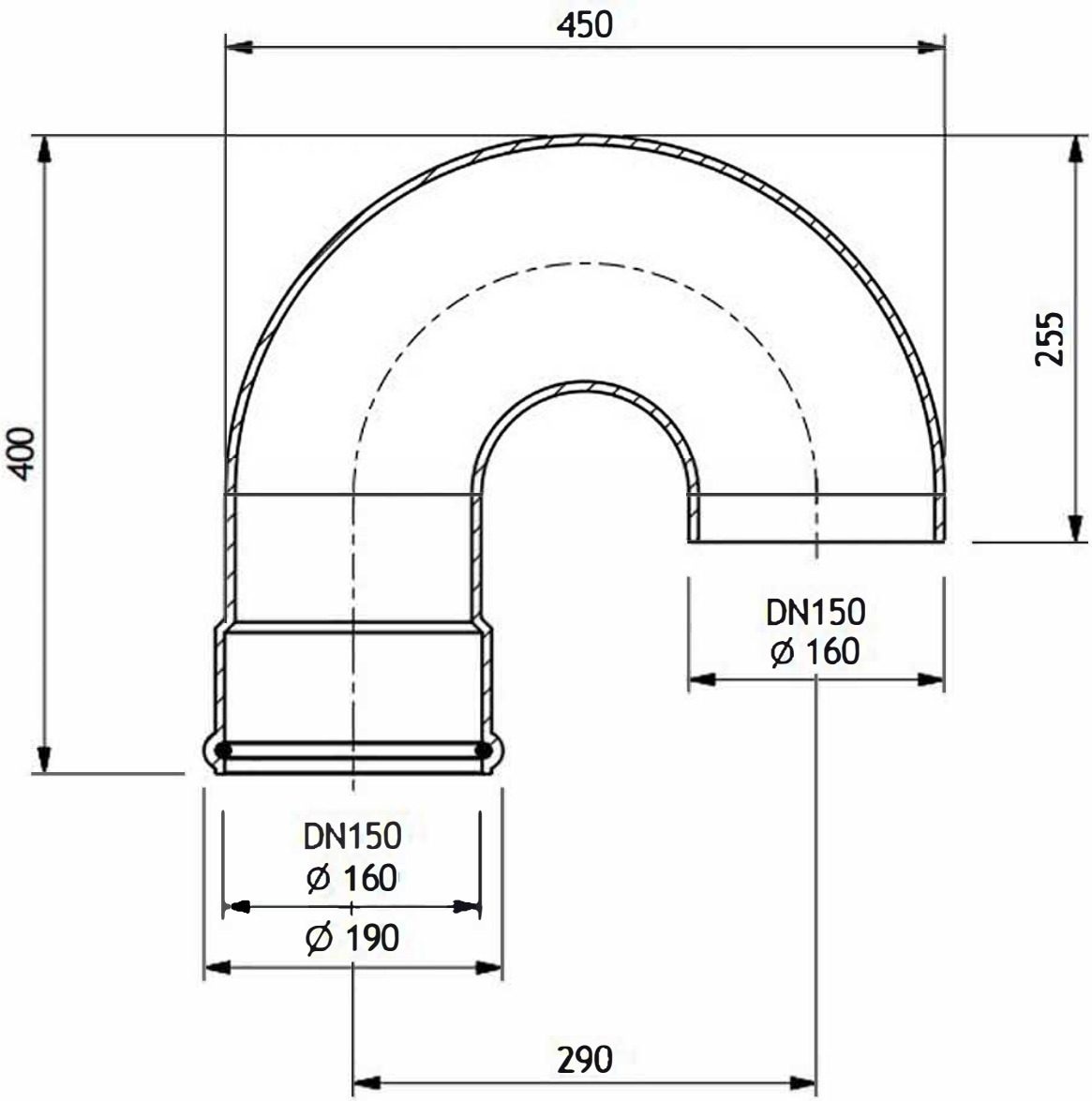
Theillissengasse 3
A-2201 Gerasdorf bei Wien
Tel: +43(0)2246 - 20 500
Fax: +43(0)2246 - 20 500 / 20
ibl@ibl.at www.ibl.at